- Stabiler Domehalter für Deckeneinbau

L-DE1

Deckeneinbauhalter für Dome

Technische Daten	
Gehäuse/Material	SECC, PC
Farbe	Weiß
zul. Arbeitstemperatur	-40 °C ~ +60 °C
Abmessungen	Ø Außen: 166mm / Ø Deckenbohrung 144mm H: 75,8mm
Tragkraft	bis 1kg
Gewicht	0,32kg

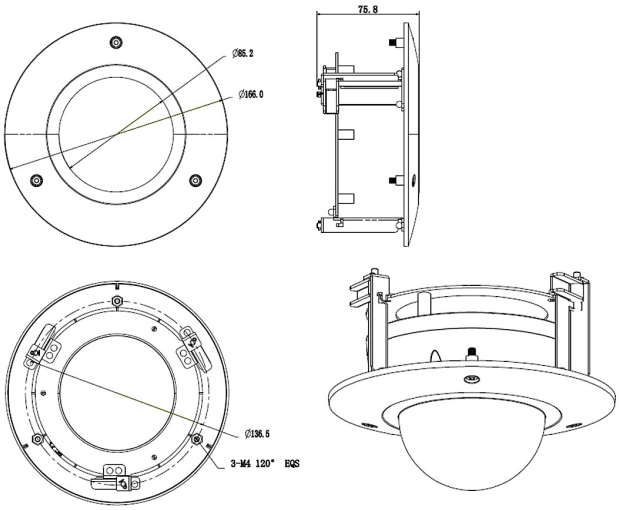

c-tac GmbH & Co. KG | Am Siel 4 | 21423 Winsen / Luhe
Tel.: +49 4171 6695 65 | Fax: +49 4171 669562 | shop@c-tac.com | www.c-tac.com